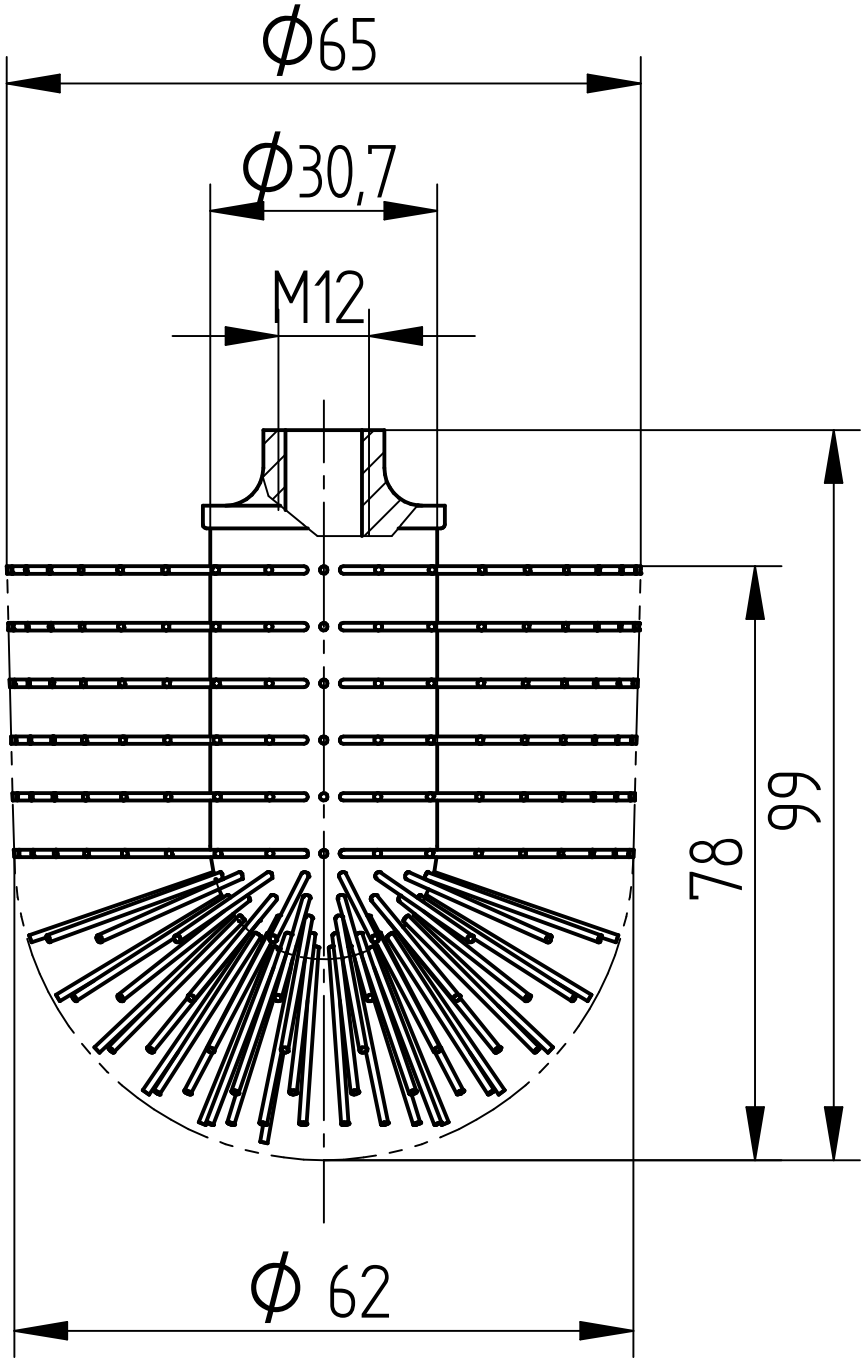
Φ65
Φ30,7
M12
78
99
Φ 62